SONY

4-470-546-**22**(1)

Personal Audio System

Інструкція з користування

(1)

©2013 Sony Corporation Printed in China

ZS-RS70BT

http://www.sony.net/

УВАГА

Щоби зменшити ризик пожежі або ураження електричним струмом, оберігайте цей пристрій від дощу та вологи.

Щоби зменшити ризик пожежі або ураження струмом, слідкуйте за тим, щоб на пристрій не потрапляли краплі або бризки рідини; не ставте на пристрій посудини з водою, наприклад, вази.

Оскільки пристрій можна вимкнути, від'єднавши штекер від мережі, підключайте пристрій до легкодоступної розетки змінного струму. Якщо ви зауважите, що пристрій функціонує ненормально, негайно вийміть штекер із розетки змінного струму.

Пристрій не є відключеним від джерела живлення змінного струму (мережі змінного струму), доки він підключений до настінної розетки, навіть якщо сам пристрій вимкнутий.

Не встановлюйте пристрій у місцях із обмеженим доступом повітря, таких як книжкова шафа чи вбудована поличка.

Надмірний звук, що лунає з навушників, може спричинити втрату слуху.

Не піддавайте елементи живлення (комплект елементів живлення або змінні батарейки) впливові надмірного тепла, зокрема сонячного проміння, вогню тощо протягом тривалого часу.

Табличка з даними про виріб знаходиться знизу на корпусі.

Дата виготовлення

Дата виготовлення вказана на наліпці зі штрих-кодом на упаковці у такий спосіб: 01-2013, де 01-місяць, 2013-рік виготовлення; і на табличці з технічними даними виробу у такий спосіб: 01.2013, де 01-місяць, 2013-рік виготовлення.

Персональна аудіосистема

Виготовлено в Китаї

001

Уповноважений представник в Україні з питань відповідності вимогам технічних регламентів:ТОВ «Соні Україна», вул. Спаська 30, м.Київ, 04070, Україна.

Виробник: Соні Корпорейшн, 1-7-1 Конан, Мінато-ку, Токіо 108-0075, Японія.

Обладнання відповідає вимогам:

- Технічного регламенту з електромагнітної сумісності обладнання (постанова КМУ від 29.07.2009 № 785);

- Технічного регламенту безпеки низьковольтного електричного обладнання (постанова КМУ від 29.10.2009 № 1149);

- Технічного регламенту обмеження використання деяких небезпечних речовин в електричному та електронному обладнанні (постанова КМУ від 03.12.2008 № 1057).

Виробник Соні Корпорейшн цим оголошує, що пристрій [персональна аудіосистема ZS-RS70BT] відповідає вимогам та іншим застосовним положенням Технічного регламенту радіообладнання і телекомунікаційного кінцевого (термінального) обладнання. Отримати декларацію відповідності можна за адресою ТОВ «Соні Україна», вул. Спаська 30, м.Київ, 04070, Україна, e-mail info@sony.ua.

Повідомлення для покупців: подана далі інформація стосується лише обладнання, яке продається у країнах, де застосовуються Директиви ЄС.

Цей виріб виготовлено компанією Sony Corporation, 1-7-1 Konan Minato-ku Tokyo, 108-0075 Japan (Японія) або від її імені. Усі запити, які стосуються відповідності цього виробу згідно законодавчих актів Європейського союзу, слід адресувати уповноваженому представнику, компанії Sony Deutschland GmbH, Hedelfinger Strasse 61, 70327 Stuttgart, Germany (Німеччина). З будь-яких питань стосовно обслуговування або гарантії звертайтеся за адресами, наданими в окремій сервісній та гарантійній документації.

Для користувачів у Європі та Австралії

Утилізація старого електричного та електронного обладнання (застосовується в Європейському союзі та інших європейських країнах із системами роздільного збирання сміття)

Цей символ на виробі або на упаковці означає, що цей виріб не можна утилізувати як побутове сміття. Замість цього його потрібно здати до відповідного приймального пункту для вторинної обробки електричного та електронного обладнання.
Забезпечивши належну утилізацію цього виробу, ви допоможете запобігти негативним наслідкам для навколишнього середовища та людського здоров'я, до яких могла б призвести неправильна утилізація цього виробу. Вторинна переробка матеріалів допоможе зберегти природні ресурси. Щоб отримати докладнішу інформацію щодо вторинної переробки цього виробу, зверніться до місцевих органів влади, до служби утилізації побутових відходів або до магазину, де було придбано цей виріб.

Europe Only

Переробка використаних елементів живлення (директива діє у межах країн Європейського Союзу та інших країн Європи зі системами роздільного збору відходів)

Даний знак на елементі живлення або упаковці означає, що елемент живлення, який використовується для роботи цього пристрою, не можна утилізувати разом з іншими побутовими відходами. На деяких елементах живлення цей знак може використовуватись у комбінації з позначенням хімічного елементу. Якщо елемент живлення містить більше ніж 0,0005% ртуті або 0,004% свинцю, наводиться відповідне позначення хімічного елементу ртуті (Hg) або свинцю (Pb). Забезпечивши належну переробку використаних елементів живлення, ви допоможете запобігти потенційно негативним наслідкам впливу на зовнішнє середовище та людське здоров'я, які спричиняються невідповідною переробкою елементів живлення. Вторинна переробка матеріалів сприяє збереженню природних ресурсів.
При роботі пристроїв, для яких із метою безпеки, виконання яких-небудь дій або збереження наявних у пам'яті пристроїв даних необхідна подача постійного живлення від вбудованого елемента живлення, заміну такого елемента живлення варто робити тільки в уповноважених сервісних центрах.
Для правильної переробки використаних елементів живлення після закінчення терміну їх служби, здавайте їх у відповідний пункт збору електронного й електричного обладнання.
Стосовно використання інших елементів живлення дивіться інформацію в розділі, у якому дані інструкції з безпечного витягнення елементів живлення із пристрою. Здавайте використані елементи живлення у відповідні пункт збору й переробки використаних елементів живлення.
Для одержання більш докладної інформації про вторинну переробку даного виробу або використаного елемента живлення, будь ласка, звертайтесь до органу місцевої адміністрації, служби збору побутових відходів або до магазину, в якому ви придбали виріб.

Повідомлення про ліцензію та товарний знак

- Ліцензія на технологію звукового кодування MPEG Layer-3 та патенти отримані від Fraunhofer IIS і Thomson.
- Windows Media є зареєстрованою торгівельною маркою або торгівельною маркою Microsoft Corporation у Сполучених Штатах Америки та/або в інших країнах.
- Цей виріб містить технологію, захищену авторськими правами на інтелектуальну власність корпорації Майкрософт (Microsoft). Використання чи розповсюдження цієї технології за межами виробу заборонено без відповідної(-их) ліцензії(-ій) від Майкрософт (Microsoft).
- Знак і логотипи Bluetooth є власністю компанії Bluetooth SIG, Inc. і будь-яке використання цих товарних знаків компанією Sony Corporation здійснюється згідно з ліцензією.
- Маркування N Mark є товарним знаком або зареєстрованим товарним знаком NFC Forum, Inc. у США та інших країнах.
- Android™ і Google Play™ є товарними знаками Google Inc.
- Решта товарних знаків та назв належать їх відповідним власникам. У цьому посібнику позначки ™ та ® не зазначаються.

Персональна аудіосистема призначена для відтворення вмісту з музичних джерел, наприклад компакт-дисків, пристроїв USB чи Bluetooth, прослуховування станцій FM/AM та запису музики на компакт-диски чи пристрої USB.

Джерела живлення

Під'єднайте кабель живлення змінного струму **A** або вставте шість батарей R14 (розміру C, не входять у комплект) у батарейний відсік **B**.
Якщо у вас модель із регулятором напруги, встановіть VOLTAGE SELECTOR **C** відповідно до напруги в місцевій мережі.

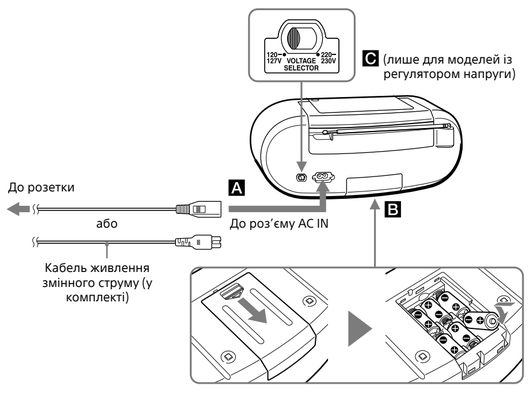

Примітки

- Замінюйте батареї, коли індикатор OPR/BATT 19 потьмяніє або коли система перестане працювати. Замініть усі батареї новими. Перед тим, як замінювати батареї, обов'язково вийміть із системи всі компакт-диски, від'єднайте від нього USB-пристрої і додаткові компоненти.
- Щоб використовувати систему із живленням від батарей, від'єднайте кабель живлення змінного струму від системи та від розетки.

Використання функції керування живленням

Цю систему обладнано функцією автоматичного переходу в режим очікування. За допомогою цієї функції система автоматично переходить у режим очікування, якщо протягом приблизно 15 хвилин не було виконано жодної дії або відсутній аудіосигнал.
Щоб увімкнути чи вимкнути режим очікування, натисніть кнопку DISPLAY 16, утримуючи при цьому кнопку ■ 13. Після кожного натиснення кнопок на дисплеї відображається напис «AUTO STANDBY ON» або «AUTO STANDBY OFF».

Примітки

- Приблизно за 2 хвилини до переходу в режим очікування відображуваний вміст на дисплеї почне блимати.
- У режимі очікування з підключеним кабелем живлення змінного струму на дисплеї відображається напис «STANDBY» (лише для моделей, які продаються в Європі).
- Функція автоматичного переходу в режим очікування не працюватиме під час роботи режиму FM/AM (і режиму AUDIO IN, за винятком моделей, що продаються в Європі).

Основні операції

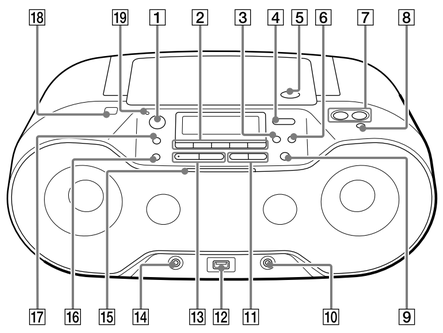

* Кнопки ►II 13 і VOLUME + 7 мають тактильну точку.

Підсвічування

Підсвічування 15 виконує такі дві функції.

Індикація зміни функції

У разі переходу до однієї з п'яти функцій підсвічування (біле) стає інтенсивнішим по центру, щоб повідомити користувачеві про зміну функції. У випадку переходу до функції Bluetooth обидві сторони підсвічування будуть світитись синім світлом.

Світлові ефекти для виведення звуку

Світлові ефекти (обидві сторони підсвічування світитимуться червоним світлом) створюються відповідно до музичного джерела. За бажанням цю функцію можна увімкнути або вимкнути (див. «Вимкнення функції синхронного підсвічування»).

Перед початком експлуатації

Увімкнення або вимкнення живлення

Натискайте POWER (або OPERATE) 1. Можна також увімкнути живлення системи за допомогою функції безпосереднього увімкнення (нижче).
У цьому посібнику застосування функцій здебільшого пояснено з використанням функції безпосереднього увімкнення.

Використання функції безпосереднього увімкнення

Коли систему вимкнено, натисніть кнопку CD 2, USB 2, BLUETOOTH 2, RADIO FM/AM 2 або AUDIO IN 2. Система увімкнеться безпосередньо у вибраному режимі.

Налаштування гучності

Натисніть кнопку VOLUME + або — 7.
Рівень гучності системи можна налаштувати покроково від 0 до 31. Для кроку 31 відображатиметься напис «VOL MAX».

Прослуховування за допомогою навушників

Під'єднайте навушники до роз'єму 🎧 (навушники) 10.

Підсилення басів

Натисніть кнопку MEGA BASS 8.
На дисплеї засвічується напис «MEGA BASS».
Щоб повернутися до звичайного режиму звуку, натисніть цю кнопку ще раз.

Вимкнення автоматичної демонстрації (лише для моделей, які продаються в країнах Латинської Америки)

Оскільки демонстраційний режим увімкнено за замовчуванням, демонстрація розпочнеться автоматично у таких випадках
— коли пристрій вимкнено.
— коли у режимі CD і USB не виводиться звук.
— коли з'єднання Bluetooth не встановлено у режимі Bluetooth (коли відображається «NO BT»).
Щоб вимкнути автоматичну демонстрацію, натисніть та утримуйте кнопку MODE 17, поки на екрані не з'явиться напис «DEMO MODE OFF».

Примітка

Демонстраційний режим не вмикається, якщо пристрій працює від батареї.

Вимкнення функції синхронного підсвічування

Функція синхронного підсвічування створює світлові ефекти, синхронізовані з джерелом музики. За замовчуванням ця функція увімкнена, проте її можна за бажанням вимкнути.

Натисніть і утримуйте кнопку LIGHT SYNC 16, поки на дисплеї не з'явиться напис «LIGHT SYNC OFF».

Щоб увімкнути функцію, знову натисніть і утримуйте цю кнопку, допоки не відобразиться індикація «LIGHT SYNC ON».

Відтворення з музичного диска

За допомогою цього пристрою можна відтворювати описані нижче типи дисків.

— Аудіо компакт-диски, на яких записані доріжки CD-DA у форматі диска CD-DA
— Диски CD-R/CD-RW з аудіофайлами у форматі MP3 або WMA, записаними згідно стандарту ISO 9660 Level 1/Level 2 або стандарту Joliet

1 Щоб увімкнути режим компакт-диска, натисніть кнопку CD 2.

2 Натисніть кнопку PUSH OPEN/CLOSE ⏏ 5 і вставте диск у лоток для компакт-дисків стороною з етикеткою догори.

Вставляючи диск, обережно потисніть центральну частину диска, поки не почується клацання, і диск не зафіксується у тримачі.

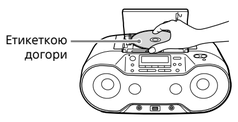

3 Закрийте кришку лотка для компакт-дисків, натиснувши на позначку PUSH OPEN/CLOSE ⏏ 5.
(Приклад: якщо вставлено аудіо компакт-диск)

(Приклад: якщо вставлено диск MP3/WMA)

* Якщо файли MP3/WMA знаходяться лише в кореневій папці (папці «ROOT»), на дисплеї відображається напис «1FLDR».

4 Щоб розпочати відтворення, натисніть кнопку ►II 13.

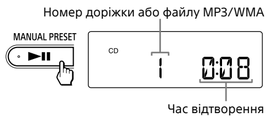

Під час відтворення вмісту з диска MP3/WMA назва папки*[1] і назва пісні відображатимуться перед часом відтворення*[2].

*[1] Якщо папка відсутня, на дисплеї з'явиться індикація «ROOT».
*[2] Якщо тривалість відтворення становить понад 100 хвилин, вона відображається на дисплеї як «--:--».

Інші операції

Щоби	Що потрібно зробити
Призупинити відтворення	Натисніть кнопку ►II 13. Щоб відновити відтворення, натисніть кнопку ще раз.
Зупинити відтворення	Натисніть кнопку ■ 13. Якщо в режимі зупинки відтворення натиснути кнопку ►II 13, відтворення розпочнеться з початку доріжки/файлу, який відтворювався останнім (відновлення відтворення).
Скасувати режим відновлення відтворення	Двічі натисніть кнопку ■ 13. Якщо натиснути кнопку ►II 13 після скасування функції відновлення відтворення, відтворення розпочнеться з початку першої доріжки/файлу.
Вибрати папку на диску MP3/WMA	Натисніть 🗀 (папка) + або — 4.
Вибрати доріжку/файл	Натисніть кнопку ⏮ або ⏭ 11. Можна пропускати доріжки/файли один за одним.
Знайти потрібний фрагмент звукової доріжки/файлу	Натисніть та утримуйте під час відтворення кнопку ⏮ або ⏭ 11 та відпустіть її в потрібному місці. Щоб знайти потрібний фрагмент у режимі паузи, натисніть кнопку ►II 13 і розпочніть відтворення після пошуку потрібної точки.

Підказка

Якщо натиснути кнопку ■ 13, вимкнути систему чи відкрити лоток для компакт-дисків, функцію відновлення відтворення буде скасовано.

Приклад структури папки і послідовності відтворення

Послідовність відтворення папок і файлів є такою, як описано нижче:

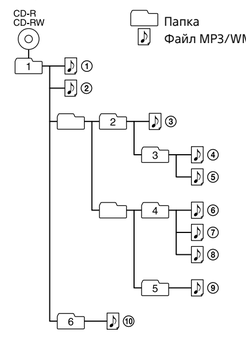

Примітки щодо дисків MP3/WMA

- Коли диск встановлено, пристрій зчитує усі файли з нього. Тоді на дисплеї відображається індикація «READING». Якщо на диску багато папок або інших файлів, аніж MP3/WMA, може минути багато часу, поки розпочнеться відтворення або поки буде виконано відтворення наступного файлу MP3/WMA.
- Ми рекомендуємо не записувати на диск файли MP3/WMA або непотрібні папки, створюючи диск MP3/WMA.
- Під час відтворення папки, які не містять файлів MP3/WMA, пропускаються.
- Ця система підтримує такі формати аудіофайлів:
  — MP3: розширення файлу «.mp3»
  — WMA: розширення файлу «.wma»
  Зауважте, що навіть якщо ім'я файлу має правильне розширення, а сам файл створено в іншому аудіоформаті, цей пристрій може видавати шум або погано працювати.
- Формат MP3 PRO не підтримується.
- Файли WMA, збережені у форматах WMA DRM, WMA Lossless та WMA PRO, відтворити неможливо.
- Цей пристрій не може відтворювати аудіофайли з диска у таких випадках:
  — якщо загальна кількість аудіофайлів перевищує 511.
  — якщо кількість папок на одному диску перевищує 511.
  — коли рівень каталогу (глибина папок) перевищує 9 папок (включно з папкою «ROOT»).
- Назви папок і файлів можуть відображатися з використанням до 32 символів, включно із лапками.
- Непідтримувані знаки і символи відображаються як «_».
- Цей пристрій підтримує версії 1.0, 1.1, 2.2, 2.3 і 2.4 формату міток ID3 для MP3 файлів і формату міток WMA (згідно характеристик ASF (Advanced Systems Format)) для файлів WMA. Якщо файл має інформацію з міток ID3 або WMA, відображатиметься назва пісні, ім'я виконавця та назва альбому. Якщо файл не має інформації з міток, на дисплеї пристрою відображатиметься така інформація:
  — назва файлу замість назви пісні.
  — повідомлення «NO ARTIST» замість імені виконавця.
  — повідомлення «NO ALBUM» замість назви альбому.
  Інформація міток ID3 і WMA може відображатися з використанням до 32 символів.

Зміна режимів відтворення

Коли диск зупинено, кілька разів поспіль натискайте кнопку MODE 17.
Докладніше дивіться у розділі «Вибір режиму відтворення» на звороті.

Відтворення музики з USB-пристрою

Можна відтворювати аудіофайли, збережені на USB-пристрої (цифровому музичному програвачі чи запам'ятовуючому пристрої USB).
Цей пристрій підтримує можливість відтворення аудіофайлів у форматах MP3 та WMA*.
Детальнішу інформацію щодо сумісності USB-пристроїв шукайте в розділі «Сумісні USB-пристрої» на звороті.

* Файли із захистом авторських прав DRM (Digital Rights Management – система цифрового керування правами), а також файли, завантажені з музичного Інтернет-магазину, не можна відтворювати за допомогою цієї системи. У разі спроби відтворити один із таких файлів система відтворює наступний незахищений аудіофайл.

1 Під'єднайте USB-пристрій до роз'єму ⭠ (USB) 12.

Примітка

Цю систему не можна використовувати для заряджання USB-пристроїв.

2 Натисніть кнопку USB 2, щоб увімкнути функцію USB.

На дисплеї один раз пробіжить стрічка маркування*, тоді відобразиться загальна кількість папок.

* Якщо USB-пристрій не має мітки, пробіжить стрічка «STORAGE DRIVE».
Маркування – це назва, яку можна присвоїти носієві даних чи запам'ятовуючому пристрою.

3 Щоб розпочати відтворення, натисніть кнопку ►II 13.

Після відображення назви папки і заголовка пісні на дисплеї з'являється номер файлу і тривалість відтворення.

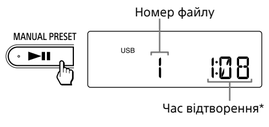

* Якщо тривалість відтворення становить понад 100 хвилин, вона відображається на дисплеї як «--:--».

Інші операції

Щоби	Що потрібно зробити
Призупинити відтворення	Натисніть кнопку ►II 13. Щоб повернутися до режиму відтворення, натисніть кнопку ще раз*.
Зупинити відтворення	Натисніть кнопку ■ 13. Якщо в режимі зупинки відтворення натиснути кнопку ►II 13, відтворення розпочнеться з місця зупинки відтворення (відновлення відтворення).
Скасувати режим відновлення відтворення	Двічі натисніть кнопку ■ 13. Якщо натиснути кнопку ►II 13 після скасування функції відновлення відтворення, відтворення розпочнеться з початку першого файлу.
Вибрати папку	Натисніть 🗀 (папка) + або — 4.
Вибрати файл	Натисніть кнопку ⏮ або ⏭ 11. Можна пропускати файли один за одним. Щоб безперервно пропускати файли, натисніть і утримуйте кнопку ⏮ або ⏭ 11 та відпустіть кнопку на потрібній доріжці/файлі.
Знайти потрібний фрагмент файлу	Натисніть та утримуйте під час відтворення кнопку ⏮ або ⏭ 11 та відпустіть її в потрібному місці. Щоб знайти потрібний фрагмент у режимі паузи, натисніть кнопку ►II 13 і розпочніть відтворення після пошуку потрібної точки.
Від'єднання USB-пристрою	Натисніть та утримуйте кнопку ■ 13, поки на дисплеї не з'явиться індикація «NO DEV», тоді від'єднайте USB-пристрій.

* У разі відтворення файлу MP3/WMA зі змінною швидкістю передачі даних відтворення може перезапуститись з іншого місця.

Примітка

Коли від'єднуєте USB-пристрій, завжди натискайте і утримуйте кнопку ■ 13, допоки на дисплеї не з'явиться індикація «NO DEV». Якщо від'єднати USB-пристрій, не виконавши ці дії, можна пошкодити дані на USB-пристрої або пошкодити сам USB-пристрій.

Зміна режимів відтворення

Коли USB-пристрій зупинено, натискайте кнопку MODE 17 кілька разів поспіль.
Докладніше дивіться у розділі «Вибір режиму відтворення» на звороті.

Примітки щодо USB-пристроїв

- Для запуску відтворення може знадобитися трохи часу, якщо:
  — структура папки надто складна.
  — вичерпується вільне місце на USB-пристрої.
- Не зберігайте непотрібні папки та файли іншого формату, ніж MP3/WMA, на USB-пристрої, що містить файли MP3/WMA.
- Під час відтворення папки, які не містять файлів MP3/WMA, пропускаються.
- Ця система підтримує такі формати аудіофайлів:
  — MP3: розширення файлу «.mp3»
  — WMA: розширення файлу «.wma»
  Зауважте, що навіть якщо ім'я файлу має правильне розширення, а сам файл створено в іншому аудіоформаті, цей пристрій може видавати шум або погано працювати.
- Формат MP3 PRO не підтримується.
- Файли WMA, збережені у форматах WMA DRM, WMA Lossless та WMA PRO, відтворити неможливо.
- Система не може відтворювати аудіофайли з USB-пристрою у таких випадках:
  — коли загальна кількість аудіофайлів в одній папці перевищує 999.
  — коли загальна кількість аудіофайлів на одному USB-пристрої перевищує 5000.
  — коли загальна кількість папок на одному USB-пристрої перевищує 255 (включаючи папку «ROOT»).
  — коли рівень каталогу (глибина папок) перевищує 8 папок (включаючи папку «ROOT»).
  Вказані кількості можуть коливатися, залежно від структури файлів і папок.
- Сумісність з усіма програмами кодування та запису не гарантується. Якщо аудіофайли на USB-пристрої було записано з використанням несумісного програмного забезпечення, такі файли можуть відтворюватися із шумами, перериванням звуку або не відтворюватися взагалі.
- Назви папок та файлів можуть відображатися з використанням до 32 символів, включно із лапками.
- Непідтримувані знаки і символи відображаються як «_».
- Цей пристрій підтримує версії 1.0, 1.1, 2.2, 2.3 і 2.4 формату міток ID3 для MP3 файлів і формату міток WMA (згідно характеристик ASF (Advanced Systems Format)) для файлів WMA. Якщо файл має інформацію з міток ID3 або WMA, відображатиметься назва пісні, ім'я виконавця та назва альбому. Якщо файл не має інформації з міток, на дисплеї пристрою відображатиметься така інформація:
  — назва файлу замість назви пісні.
  — повідомлення «NO ARTIST» замість імені виконавця.
  — повідомлення «NO ALBUM» замість назви альбому.
  Інформація міток ID3 і WMA може відображатися з використанням до 32 символів.

Запис музичних файлів із диска на USB-пристрій

На USB-пристрій (цифровий музичний програвач чи накопичувач USB тощо) можна записати цілий диск (синхронний запис) чи поточну відтворювану доріжку або файл (запис однієї доріжки).
Коли здійснюється запис із компакт-диска, доріжки записуються у вигляді MP3-файлів зі швидкістю потоку 128 кбіт/с. Коли здійснюється запис із диска MP3/WMA, файли MP3/WMA записуються зі швидкістю потоку, яка використовується у файлах MP3/WMA оригіналу.
Детальнішу інформацію щодо сумісності USB-пристроїв шукайте в розділі «Сумісні USB-пристрої» на звороті.

1 Під'єднайте USB-пристрій до роз'єму ⭠ (USB) 12.

2 Вставте диск, із якого потрібно виконати запис, у лоток для компакт-дисків.

Запис всього диска

Перейдіть до кроку 3.

Запис файлів MP3/WMA з визначеної папки

Щоб вибрати потрібну папку, кілька разів поспіль натискайте кнопку 🗀 (папка) + або — 4.

Запис лише вибраних доріжок/файлів

Виконайте дії кроків 1 – 5 розділу «Створення власної програми (програмоване відтворення)» на звороті.

Запис однієї доріжки/файлу

Виберіть і запустіть доріжку/файл, які потрібно записати.

3 Натисніть кнопку REC CD ► USB 9.

Миготітиме індикація «REC», і система розпочне вираховування вільного місця на USB-пристрої.

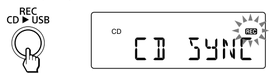

Після завершення вираховування на дисплеї з'явиться індикація «FREE***G»/«FREE***M» (залишок вільного місця на пристрої в гігабайтах/мегабайтах), тоді з'явиться напис «PUSH ENT».
Якщо на дисплеї відобразиться напис «LOW ***M», на пристрої недостатньо вільного місця. Щоб скасувати запис, натисніть кнопку ■ 13. Щоб продовжити запис у будь-якому випадку, перейдіть до кроку 4.

4 Натисніть кнопку ENTER 3.

Розпочнеться запис. Не від'єднуйте USB-пристрій під час запису.
Відтворення зупиниться автоматично після завершення синхронного запису.
Відтворення продовжиться після завершення запису однієї доріжки/файлу.

Інші операції

Щоби	Що потрібно зробити
Зупинити запис	Натисніть кнопку ■ 13. Файл MP3/WMA створюється до моменту зупинення запису.
Від'єднати USB-пристрій	Натисніть кнопку USB 2, тоді натисніть і утримуйте кнопку ■ 13, поки на дисплеї не з'явиться індикація «NO DEV», тоді від'єднайте USB-пристрій.

Видалення аудіофайлів або папок із пам'яті USB-пристрою

1 Виберіть аудіофайл або папку, яку потрібно стерти.

За допомогою кнопок ⏮ або ⏭ 11 виберіть аудіофайл.
Натисніть кнопку 🗀 (папка) + або — 4, щоб вибрати папку.

2 Натисніть кнопку ERASE 6.

На дисплеї з'явиться індикація «ERASE?».

3 Натисніть кнопку ENTER 3.

На дисплеї з'явиться індикація «TRACK ERASE?» чи «FOLDER ERASE?».

4 Натисніть кнопку ENTER 3.

Вибраний аудіофайл чи папку буде стерто, а на дисплеї відобразиться напис «COMPLETE».

Правила створення папок і файлів

Під час здійснення першого запису на USB-пристрій безпосередньо в кореневій папці («ROOT») створюється папка «MUSIC». Папки та файли створюються у відповідних спеціальних папках для режиму перенесення, як показано нижче.

Синхронний запис*[1]

Джерело даних для запису	Назва папки	Назва файлу
MP3/WMA	Така сама, що й оригіналу*[2]	
CD-DA	«FLDR001»*[3]	«TRACK001»*[4]

Запис однієї доріжки

Джерело даних для запису	Назва папки	Назва файлу
MP3/WMA	«REC1»*[5]	Така сама, що й оригіналу*[2]
CD-DA		«TRACK001»*[4]

*[1] Запис цілого диска, файлів MP3/WMA з визначеної папки і лише вибраних доріжок/файлів (програмоване відтворення)
*[2] Назва папки може містити до 32 символів.
*[3] Назви папок призначаються послідовно до максимального числа 255 (включно з папками «ROOT» та «MUSIC»).
*[4] Назви файлів призначаються послідовно.
*[5] Кожного разу, коли здійснюється запис однієї доріжки, записаний файл зберігається в папку «REC1».

Примітки

- Якщо почати запис даних у режимі довільного чи повторюваного відтворення, такий режим відтворення автоматично перемкнеться на звичайний режим відтворення.
- Не від'єднуйте USB-пристрій під час запису або видалення. Недотримання цієї вимоги може пошкодити дані в пам'яті пристрою або сам пристрій.
- Коли виконується запис файлів із диска MP3/WMA, звук не відтворюється, і з'являється індикація «HI-SPEED».
- Текстову інформацію, що міститься на компакт-диску, не буде перенесено у створених файлах MP3.
- Запис зупиняється автоматично, якщо:
  — під час запису закінчується вільне місце в пам'яті USB-пристрою;
  — кількість аудіофайлів і папок у пам'яті USB-пристрою досягла максимально можливого числа, яке може розпізнати система;
  — вибрано іншу функцію.
- Якщо в пам'яті USB-пристрою вже міститься папка або файл із такою самою назвою, яку ви намагаєтесь створити, до назви буде додано наступне за порядком число, і оригінальний файл або папку не буде перезаписано.
- В режимі відтворення або паузи стерти папки MP3/WMA не вдасться.
- Якщо в папці, яку слід видалити, містяться файли не у форматі MP3/WMA або вкладені папки, їх не буде видалено.
- На USB-пристрій неможливо записати звук із радіо.

Примітка щодо вмісту, захищеного авторським правом

Записану музику можна використовувати лише в приватних цілях. Для використання музики поза цим обмеженням потрібно мати дозвіл власників авторських прав.

Створення бездротового з'єднання з пристроями Bluetooth

Музику можна прослуховувати через бездротове з'єднання за допомогою функції Bluetooth, вбудованої у пристрій.
Виберіть один із трьох наведених нижче способів з'єднання, що найбільше підходить для пристрою Bluetooth. Докладніше про роботу зовнішнього пристрою читайте в інструкції з використання, що додається до такого пристрою.

Утворення пари з пристроєм Bluetooth:

Дивіться схему Схема A
Пристрої Bluetooth слід заздалегідь «спарити» один з одним.

Під'єднання до спареного пристрою:

Дивіться схему Схема B
Для прослуховування музики з пристрою Bluetooth, з яким було утворено пару, дивіться цю схему.

З'єднання одним дотиком зі смартфоном (NFC):

Дивіться схему Схема C
Використовуючи NFC-сумісний смартфон, можна встановити з'єднання Bluetooth, просто торкнувшись смартфоном системи.

Перш ніж користуватися системою, перевірте таке.

- Цю систему і зовнішній пристрій слід розташувати на відстані не більше 1 м один від одного.
- Чи під'єднано систему до джерела живлення змінного струму або чи світиться індикатор OPR/BATT 19.
- Чи під рукою знаходиться посібник користувача зовнішнього пристрою, що додається до нього.

Схема A

Спарення і під'єднання до пристрою Bluetooth

1 Натисніть кнопку BLUETOOTH 2, щоб увімкнути функцію Bluetooth.

2 Активуйте функцію Bluetooth пристрою Bluetooth.

Детальнішу інформацію шукайте в посібнику користувача пристрою Bluetooth, що додається до нього.
Якщо цю систему не з'єднано у пару з жодним іншим пристроєм, наприклад у випадку першого, після придбання, натиснення кнопки BLUETOOTH 2, автоматично запуститься режим спарення, і на дисплеї блиматимуть індикатор Bluetooth (✱) та індикація «PAIRING». У такому випадку перейдіть до кроку 4.

3 Натисніть та утримуйте кнопку BLUETOOTH-PAIRING 2, допоки не пролунають два звукові сигнали.

На системі увімкнеться режим спарення, і на дисплеї будуть блимати індикатор Bluetooth (✱) та напис «PAIRING».

4 Виконайте процедуру спарення на пристрої Bluetooth, щоб виявити систему.

5 На дисплеї пристрою Bluetooth виберіть «SONY:ZS-RS70BT/BTB».

Якщо на дисплеї пристрою Bluetooth не відображається «SONY:ZS-RS70BT/BTB», повторіть процедуру з кроку 2.

Примітка

Деякі пристрої не відображають список виявлених пристроїв.

6 Якщо на дисплеї пристрою Bluetooth з'явиться запит на введення коду доступу*, введіть «0000».

З'єднання Bluetooth встановлено. На дисплеї з'явиться напис «BT AUDIO».

* «Код доступу» може мати назву «ключ доступу», «PIN-код», «PIN-номер» або «пароль».

Підказка

Для спарення з іншими пристроями Bluetooth повторіть дії кроків 2 – 6 для кожного пристрою.

Примітки

- Режим спарення системи буде скасовано приблизно через 5 хвилин, і блиматиме індикатор Bluetooth (✱). Якщо в процесі утворення пари режим спарення буде скасовано, почніть спочатку з кроку 3.
- Для коду доступу системи встановлено значення «0000». Систему неможливо спарити з пристроями Bluetooth, в яких код доступу не «0000».
- Якщо з пристроями Bluetooth спарення уже виконувалось, немає потреби виконувати спарення з ними знову. Однак в описаному нижче випадку процес спарення потрібно буде виконати повторно.
  — Цю систему спарено з 10-ма чи більше пристроями.
  Цю систему можна спарити максимально з 9 пристроями Bluetooth. Якщо новий пристрій спарено, коли вже існує спарення з 9-ма пристроями, найстаріше з'єднання буде замінено на нове.
- З цією системою можна спарити більше одного пристрою, однак звук буде лунати лише з одного з цих пристроїв.

Схема B

Під'єднання до спареного пристрою Bluetooth

1 Натисніть кнопку BLUETOOTH 2, щоб увімкнути функцію Bluetooth.

2 Активуйте функцію Bluetooth пристрою Bluetooth.

Підказка

У випадку пристрою Bluetooth, з яким встановлено останнє з'єднання, система спробує відновити з'єднання Bluetooth з таким пристроєм, якщо на ньому увімкнено функцію Bluetooth. Якщо з'єднання Bluetooth встановлено, індикатор Bluetooth (✱) на дисплеї залишатиметься увімкненим.

3 На дисплеї пристрою Bluetooth виберіть «SONY:ZS-RS70BT/BTB».

Якщо потрібно, виберіть запропонований системою профіль Bluetooth «A2DP». Детальнішу інформацію про профілі шукайте в розділі «Що таке бездротова технологія Bluetooth?».
З'єднання Bluetooth встановлено, і на дисплеї з'явилася індикація «BT AUDIO».

Примітки

- Для деяких пристроїв цей крок, можливо, не потрібно виконувати.
- Якщо система не може під'єднатись до пристрою Bluetooth, видаліть «SONY:ZS-RS70BT/BTB» із пристрою Bluetooth, тоді виконай

Інші операції

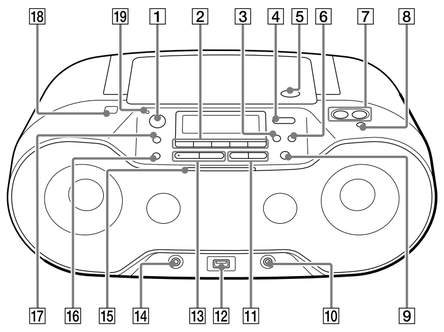

* Кнопки ►II 13 і VOLUME + 7 мають тактильну точку.

Використання дисплея

Відображення інформації про файл MP3/WMA

Під час відтворення файлу MP3/WMA із компакт-диска/USB-пристрою кілька разів натискайте кнопку DISPLAY 16.

Відомості на дисплеї змінюються таким чином:

→ Заголовок пісні (♫)*1
↓
Ім'я виконавця (👤)*1
↓
Назва альбому (💿)*1
↓
Номер поточного файлу та тривалість відтворення*2

*1 Якщо файл не має відповідної інформації з міток ID3 або WMA, замість заголовка пісні, імені виконавця та назви альбому на дисплеї з'являються по черзі відповідно назва файлу, написи «NO ARTIST» та «NO ALBUM».

*2 За кілька секунд ім'я виконавця або назва альбому зміняться на ці дані.

Перевірка вільного місця на USB-пристрої

1 Натискайте кнопку MODE 17, щоб скасувати режим відтворення папки, режим повторюваного відтворення папки, режим програмованого відтворення або режим повторюваного програмованого відтворення.

2 Натисніть кнопку DISPLAY 16, поки USB-пристрій зупинено.

На дисплеї відобразиться напис «FREE***G»/«FREE***M» (залишок вільного місця на пристрої в гігабайтах/мегабайтах).

Відображення інформації про назву під'єднаного пристрою Bluetooth

Натисніть кнопку DISPLAY 16, коли під'єднано пристрій Bluetooth.

Перевірка інформації про радіостанцію

Під час прослуховування радіо натискайте кнопку DISPLAY 16.

Відомості на дисплеї змінюються таким чином:

Номер збереженої станції* ←→ Частота

Натисніть кнопку ENTER 3, щоб повернутися до звичайного дисплея.

* Встановлений номер відображається лише під час прослуховування попередньо встановленої радіостанції.

Вибір режиму відтворення

Пристрій можна налаштувати на повторюване або довільне відтворення доріжок, поки компакт-диск/USB-пристрій перебуває в режимі паузи.

Натискайте кілька разів кнопку MODE 17.

Щоразу під час натискання кнопки індикація на дисплеї змінюється таким чином:

→ Звичайне відтворення (немає)
↓
Повтор однієї (🔁 1)
↓
Повтор усіх (🔁)
↓
Відтворення вибраної папки (🗀)*
↓
Повторюване відтворення вибраної папки (🔁, 🗀)*
↓
Довільне відтворення (SHUF)
↓
Програмоване відтворення (PGM)
↓
Програмоване повторюване відтворення (🔁, PGM)

* Ці функції доступні лише під час відтворення файлів MP3/WMA з MP3/WMA-диска або USB-пристрою.

Повторюване відтворення доріжок/файлів (повторюване відтворення)

На системі можна встановити повторюване відтворення доріжок CD-DA на аудіо компакт-диску чи файлів MP3/WMA на диску CD-R/CD-RW або USB-пристрої у звичайному і програмованому режимі відтворення.

1 Натисніть CD 2 або USB 2, щоб увімкнути режим компакт-диска чи USB.

2 Виконайте дії, викладені нижче.

Щоб повторити	Що потрібно зробити
Одну доріжку/файл	1 Натискайте кілька разів кнопку MODE 17, поки на дисплеї не з'явиться індикація «🔁 1». 2 За допомогою кнопок ⏮ або ⏭ 11 виберіть доріжку/файл, які потрібно повторити. Якщо потрібно вказати папку, що містить файли MP3/WMA, спершу натисніть кнопку 🗀 (папка) + або – 4, щоб вибрати папку, тоді за допомогою кнопок ⏮ або ⏭ 11 виберіть файл. 3 Щоб розпочати повторюване відтворення, натисніть кнопку ►II 13.
Всі доріжки/файли	1 Натискайте кілька разів кнопку MODE 17, поки на дисплеї не з'явиться індикація «🔁». 2 Щоб розпочати повторюване відтворення, натисніть кнопку ►II 13.
Вибрана папка на диску MP3/WMA чи USB-пристрої	1 Натискайте кілька разів поспіль кнопку MODE 17, поки на дисплеї не з'явиться індикація «🗀» (папка) та «🔁». 2 Виберіть папку натисненням кнопки 🗀 (папка) + або – 4. 3 Щоб розпочати повторюване відтворення, натисніть кнопку ►II 13.
Програмовані доріжки/файли	1 Програмовані доріжки/файли (дивіться розділ «Створення власної програми (програмоване відтворення)»). 2 Натисніть і утримуйте кнопку MODE 17, поки на дисплеї не з'явиться індикація «PGM» та «🔁». 3 Щоб розпочати повторюване відтворення, натисніть кнопку ►II 13.

Скасування повторюваного відтворення

Натисніть кнопку ■ 13, щоб зупинити відтворення, тоді натискайте кнопку MODE 17 кілька разів поспіль, поки з екрана не зникне індикація «🔁» (або «🔁 1»).

Відтворення доріжок/файлів у довільному порядку (довільне відтворення)

На системі можна встановити відтворення доріжок CD-DA на аудіо компакт-диску чи файлів MP3/WMA на диску CD-R/CD-RW або USB-пристрої у довільному порядку.

1 Натисніть CD 2 або USB 2, щоб увімкнути режим компакт-диска чи USB.

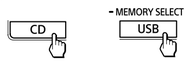

2 Натискайте кнопку MODE 17, допоки на дисплеї не з'явиться індикація «SHUF».

3 Щоб розпочати відтворення в довільному порядку, натисніть кнопку ►II 13.

Скасування довільного відтворення

Натисніть кнопку ■ 13, щоб зупинити відтворення, тоді натискайте кнопку MODE 17 кілька разів поспіль, поки з екрана не зникне індикація «SHUF».

Підказки

- Під час відтворення в довільному порядку неможливо вибрати попередню доріжку/файл натисненням кнопки ⏮ 11.
- Функція відновлення відтворення доступна у разі використання режиму довільного відтворення із функцією USB. Натисніть кнопку ►II 13, попередньо зупинивши режим довільного відтворення натисненням кнопки ■ 13. Довільне відтворення розпочнеться з місця зупинки.

Створення власної програми (програмоване відтворення)

Можна налаштувати послідовність відтворення до 25 доріжок/файлів на диску/USB-пристрої.

1 Натисніть CD 2 або USB 2, щоб увімкнути режим компакт-диска чи USB.

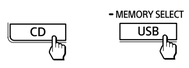

2 Натискайте кнопку MODE 17, допоки на дисплеї не з'явиться індикація «PGM».

3 За допомогою кнопок ⏮ або ⏭ 11 виберіть доріжку/файл.

Якщо потрібно вказати папку, що містить файли MP3/WMA, спершу натисніть кнопку 🗀 (папка) + або – 4, щоб вибрати папку, тоді за допомогою кнопок ⏮ або ⏭ 11 виберіть файл.

4 Натисніть кнопку ENTER 3.

Доріжку/файл запрограмовано.

Перед значенням загального часу відтворення відобразиться номер запрограмованого кроку.

(Приклад: аудіо компакт-диск)

Номер кроку

Номер останньої запрограмованої доріжки

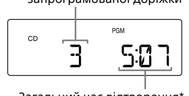

Загальний час відтворення*

* Якщо запрограмовано диск MP3/WMA/USB-пристрій або якщо загальний час відтворення перевищує 100 хвилин, відображається індикація «--:--».

5 Щоб запрограмувати інші доріжки/файли, повторіть дії кроків 3 і 4.

6 Щоб розпочати програмоване відтворення, натисніть кнопку ►II 13.

Створена програма буде доступною, поки ви не відкриєте відсік для компакт-дисків, не виймете USB-пристрій або не вимкнете живлення виробу. Щоб відтворити ще раз ту саму програму, натисніть кнопку ►II 13.

Примітка

У разі спроби запрограмувати 26 доріжок/файлів чи більше, на екрані з'явиться повідомлення «FULL».

Підказка

Функція відновлення відтворення доступна у разі використання режиму програмованого відтворення із функцією USB. Натисніть кнопку ►II 13, попередньо зупинивши режим програмованого відтворення натисненням кнопки ■ 13. Програмоване відтворення розпочнеться з місця зупинки.

Відображення інформації про запрограмовану доріжку/файл

Створивши власну програму, можна переглянути інформацію про запрограмовані доріжки/файли.

З натисненням кнопки DISPLAY 16 відображення на дисплеї змінюється описаним нижче чином:

Загальний номер запрограмованого кроку ←→ Номер останньої запрограмованої доріжки/файлу і загальний час відтворення*

* Для дисків MP3/WMA і USB-пристроїв відображається індикація «--:--».

Скасування програмованого відтворення

Натисніть кнопку ■ 13, щоб зупинити відтворення, тоді натискайте кнопку MODE 17 кілька разів поспіль, поки з екрана не зникне індикація «PGM».

Видалення усіх доріжок/файлів програми

Зупиніть відтворення і натисніть кнопку ■ 13. З'явиться індикація «NO STEP», після чого можна створити нову програму, дотримуючись процедури розділу «Створення власної програми (програмоване відтворення)».

Збереження радіостанцій

У пам'яті системи можна зберігати радіостанції. Можна налаштувати до 30 радіостанцій – 20 для FM- і 10 для AM-діапазону.

1 Натискайте кнопку RADIO FM/AM 2 кілька разів поспіль, щоб вибрати діапазон.

2 Натисніть та утримуйте кнопку RADIO FM/AM-AUTO PRESET 2, поки на дисплеї не почне блимати індикація «AUTO».

3 Натисніть кнопку ENTER 3, щоб зберегти станцію.

Станції зберігаються в пам'яті від нижчої частоти до вищої.

Якщо станцію неможливо налаштувати автоматично

Станцію зі слабким сигналом потрібно налаштувати вручну.

1 Натискайте кнопку RADIO FM/AM 2 кілька разів поспіль, щоб вибрати діапазон.

2 Налаштуйте приймач на потрібну станцію.

3 Натисніть та утримуйте кнопку MANUAL PRESET 13, допоки на дисплеї не почне блимати індикація «FM-xx» або «AM-xx».

(Приклад: FM)

4 Натискайте кнопку PRESET + або – 11, поки на дисплеї не почне блимати номер, під яким слід зберегти станцію.

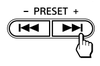

5 Натисніть кнопку ENTER 3, щоб зберегти станцію.

Якщо в цій позиції вже збережено іншу станцію, її буде замінено новою.

Підказка

Збережені радіостанції залишаються у пам'яті системи навіть у таких ситуаціях.
—Кабель живлення змінного струму від'єднано.
—Батареї вийнято.

Прослуховування збережених радіостанцій

1 Натискайте кнопку RADIO FM/AM 2 кілька разів поспіль, щоб вибрати діапазон.

2 Натисніть кнопку PRESET + або – 11, щоб вибрати номер потрібної збереженої радіостанції.

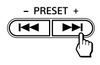

Під'єднання додаткових компонентів

Можна насолоджуватися відтворенням звуку через гучномовці системи із додаткового компонента, наприклад цифрового музичного програвача.
Перед виконанням будь-яких з'єднань потрібно вимкнути живлення кожного компонента.
Детальну інформацію читайте в посібнику користувача обладнання, яке потрібно під'єднати.

1 З'єднайте роз'єм AUDIO IN 14 із лінійним виходом на портативному цифровому програвачі чи іншому компоненті за допомогою аудіокабелю (не входить у комплект).

2 Увімкніть додатковий компонент.

3 Натисніть кнопку AUDIO IN 2 і розпочніть відтворення на під'єднаному компоненті.

Звук із під'єднаного пристрою буде виводитися через гучномовці системи.

Для під'єднання системи до телевізора чи відеопрогравача використовуйте кабель розширення (не входить у комплект) із міні-роз'ємом для стереосигналу з одного боку і двома штекерами для моносигналу з іншого.

Примітки

- У разі під'єднання до монофонічного аудіовиходу на цифровому музичному програвачі звук може не надходити через правий гучномовець системи.
- У разі під'єднання до лінійного виходу на цифровому музичному програвачі може виникати спотворення звуку. Якщо звук спотворюється, виконайте під'єднання до роз'єму для навушників.
- У разі під'єднання до роз'єму для навушників на цифровому музичному програвачі збільшуйте гучність спершу на цифровому музичному програвачі, а потім на системі.

Додаткова інформація

Сумісність пристроїв

Сумісні USB-пристрої

Вимоги до сумісності USB-пристроїв описано нижче. Перш ніж використовувати пристрій із цією системою, перевірте, чи він відповідає наведеним нижче вимогам.

- Підтримка USB 2.0 (Full Speed)
- Підтримка режиму зовнішнього запам'ятовуючого пристрою*

* Режим зовнішнього запам'ятовуючого пристрою – це режим, який забезпечує доступність USB-пристрою для головного пристрою та можливість передачі файлів. Більшість USB-пристроїв підтримують режим зовнішнього запам'ятовуючого пристрою.

Вибір пам'яті на пристрої для відтворення або запису

Якщо USB-пристрій має більше, ніж одну пам'ять (наприклад, внутрішню пам'ять та карту пам'яті), можна вибрати пам'ять, яку будете використовувати, а тоді починати відтворення або запис. Завжди вибирайте пам'ять перед початком відтворення або запису, оскільки її неможливо вибрати під час роботи системи.

1 Під'єднайте USB-пристрій до роз'єму ⭠ (USB) 12.

2 Натисніть кнопку USB 2, щоб увімкнути функцію USB.

3 Натискайте кнопку USB-MEMORY SELECT 2, поки на дисплеї не з'явиться повідомлення «SELECT?».

4 Натисніть кнопку ENTER 3.

5 Натискайте кнопку ⏮ або ⏭ 11 кілька разів поспіль, щоб вибрати номер пам'яті.

Відобразиться назва пам'яті. Назва відображатиметься по-різному залежно від характеристик USB-пристрою.

Якщо можна вибрати лише одну пам'ять, перейдіть до кроку 6.

6 Натисніть кнопку ENTER 3.

Примітки щодо USB-пристроїв

- Правильне функціонування не завжди гарантується, навіть якщо USB-пристрій відповідає усім вимогам щодо сумісності.
- Коли під'єднано USB-пристрій, система зчитує усі файли з його пам'яті. Якщо в пам'яті пристрою багато папок та файлів, зчитування інформації може тривати досить довго.
- Не під'єднуйте USB-пристрій до системи через USB-концентратор.
- Під час роботи з деякими USB-пристроями може виникати затримка між виконанням операції на пристрої і виконанням відповідних дій системою.
- Система може не підтримувати усі функції, які надаються під'єднаним USB-пристроєм.
- Порядок відтворення на системі може відрізнятися від порядку відтворення на під'єднаному USB-пристрої.
- Цю систему не можна використовувати для заряджання USB-пристроїв.

Сумісні пристрої Bluetooth

Вимоги щодо сумісності для пристроїв описано нижче. Перш ніж використовувати пристрій із цією системою, перевірте, чи він відповідає наведеним нижче вимогам.

- Пристрої повинні відповідати стандарту Bluetooth версії 3.0.
- Пристрої повинні підтримувати профілі A2DP (Advanced Audio Distribution Profile – розширений профіль поширення аудіо) та AVRCP (Audio/Video Remote Control Profile – профіль дистанційного керування аудіо/відеопристроями).
- Сумісність із NFC (потрібно лише під час використання функції утворення пари NFC системи).

Найсвіжішу інформацію щодо сумісних пристроїв Bluetooth, зокрема NFC-сумісних смартфонів, шукайте на веб-сайтах, посилання на які наведено нижче.

Для користувачів у Європі:
http://support.sony-europe.com/

Для користувачів у латиноамериканських країнах:
http://esupport.sony.com/LA

Для користувачів у інших країнах/регіонах:
http://www.sony-asia.com/support

Що таке бездротова технологія Bluetooth?

Бездротова технологія Bluetooth – це бездротова технологія малого радіусу дії, яка робить можливою передачу даних через бездротове з'єднання між цифровими пристроями, такими як комп'ютер та цифровий фотоапарат. Бездротова технологія Bluetooth працює в діапазоні приблизно до 10 м.
Зазвичай потрібно з'єднати між собою два пристрої, однак деякі пристрої можна одночасно під'єднати до кількох пристроїв.
Для з'єднання не потрібно використовувати кабель, також не потрібно розташовувати пристрої передньою частиною один до одного, як цього вимагає інфрачервона технологія. Наприклад, можна використовувати пристрій, коли він перебуває в сумці чи кишені.
Стандарт Bluetooth – це міжнародний стандарт, що підтримується тисячами компаній і використовується різними компаніями по всьому світу.

Система зв'язку і сумісні з цією системою профілі Bluetooth

Профіль – це стандарт функції для кожної специфікації пристрою Bluetooth. Ця система підтримує такі версії і профілі Bluetooth:
Система зв'язку:
Bluetooth технічної версії 3.0
Сумісні профілі Bluetooth:
—A2DP (Advanced Audio Distribution Profile – розширений профіль поширення звуку): передавання або отримання звуку високої якості.
—AVRCP (Audio Video Remote Control Profile – профіль дистанційного керування аудіо-/відеопристроями): управління аудіо-/відеообладнанням; перехід у режим паузи, зупинки або запуск відтворення тощо.

Максимальна дальність зв'язку

Використовуйте пристрої Bluetooth на відстані до 10 метрів (прямої видимості) від системи.
Максимальна дальність зв'язку може бути меншою за вказаних нижче умов.
—Між системою та пристроєм Bluetooth наявна перешкода, наприклад людина, металевий об'єкт або стіна.
—Поблизу системи використовується пристрій бездротової локальної мережі.
—Поблизу системи використовується мікрохвильова піч.
—Поблизу системи перебуває пристрій, який генерує електромагнітне випромінювання.
—Систему розміщено на полиці, виготовленій із металу.

Оптимальне функціонування
Обмежене функціонування

Перешкоди від інших пристроїв

Оскільки пристрої Bluetooth і пристрої бездротової локальної мережі (IEEE802.11b/g/n) використовують одну й ту ж частоту, у разі використання системи біля пристроїв бездротової локальної мережі можуть виникати мікрохвильові перешкоди, внаслідок чого може погіршуватися швидкість зв'язку, виникати шуми або збої у зв'язку. У такому випадку виконайте описані нижче дії.
—Використовуйте систему на відстані щонайменше 10 м від пристроїв бездротової локальної мережі.
—Якщо система використовується ближче, ніж за 10 м до пристрою бездротової локальної мережі, вимкніть такий пристрій.
—Використовуйте пристрій Bluetooth якомога ближче до системи.

Перешкоди для інших пристроїв

Мікрохвилі, які подаються пристроєм Bluetooth, можуть впливати на роботу медичних електричних пристроїв. Вимикайте систему та інші пристрої Bluetooth у вказаних нижче місцях, оскільки їх використання може призвести до нещасного випадку:
—у місцях, де наявний легкозаймистий газ, у лікарнях, поїздах, літаках або на газових заправках;
—поблизу автоматичних дверей або пожежної сигналізації.

Примітки

- Щоб користуватися функцією Bluetooth, пристрій Bluetooth, який слід під'єднати, має використовувати той самий профіль, що й система.
  Зауважте, що, навіть якщо використовується той самий профіль, залежно від характеристик пристроїв їхні функції можуть різнитися.
- Через певну особливість бездротової технології Bluetooth, під час прослуховування музики звук системи буде відтворюватися з певною затримкою у порівнянні зі звуком пристрою Bluetooth.
- Ця система підтримує функції безпеки, які відповідають стандарту Bluetooth для забезпечення надійного зв'язку в разі використання бездротової технології Bluetooth, проте залежно від налаштування безпека може бути недостатньою. У разі встановлення зв'язку з використанням бездротової технології Bluetooth будьте обережні.
- Ми не несемо жодної відповідальності за витік інформації, що стався під час з'єднання Bluetooth.
- Пристрій, що підтримує функцію Bluetooth, має відповідати стандарту Bluetooth, визначеному компанією Bluetooth SIG, і має пройти перевірку автентичності. Навіть якщо під'єднаний пристрій Bluetooth відповідає згаданому вище стандарту Bluetooth, деякі пристрої неможливо під'єднати або вони не працюватимуть належним чином залежно від функцій чи характеристик.
- Залежно від характеристик під'єднаного до системи пристрою Bluetooth, середовища зв'язку або умов використання може бути чутно шуми або може відбуватись переривання звуку.

Застереження

Диски, які ця система МОЖЕ відтворювати

- Аудіо компакт-диски (доріжки CD-DA*1)
- Диски CD-R та CD-RW, що містять файли MP3/WMA і закриті правильно (фіналізовані)*2

*1 CD-DA – це абревіатура для Compact Disc Digital Audio. Це стандарт запису, який використовується для аудіо компакт-дисків.

*2 Фіналізація – це процес уможливлення відтворення з дисків CD-R/CD-RW на побутових програвачах; процес фіналізації можна увімкнути або вимкнути у налаштуваннях під час створення дисків у більшості програмного забезпечення для запису.

Диски, які ця система НЕ МОЖЕ відтворювати

- Диски CD-R та CD-RW, записані в іншому форматі, ніж аудіо компакт-диск або формат, створений згідно стандарту ISO 9660 Level 1/Level 2 або стандарту Joliet
- Диски CD-R та CD-RW із поганою якістю запису, подряпані, забруднені або записані за допомогою несумісного пристрою запису
- Диски CD-R та CD-RW, записані без правильного закриття диска (фіналізації) або не закриті

Примітки щодо дисків

- Перед відтворенням протріть диск серветкою для чищення. Протирайте поверхню диска від центру до країв. Якщо на компакт-диску є подряпини, бруд чи відбитки пальців, може статися помилка відстеження.
- Не протирайте диски бензином чи іншими розчинниками, побутовими миючими засобами або антистатичним аерозолем, призначеним для вінілових платівок.
- Не піддавайте диск дії прямого сонячного проміння або джерел тепла (наприклад, каналів подачі теплого повітря), а також не залишайте його в автомобілі під прямими сонячними променями, оскільки повітря в салоні автомобіля може нагрітися до високої температури.
- Не чіпляйте до компакт-диска папір або наклейки і не дряпайте поверхню компакт-диска.
- Після використання покладіть компакт-диск у футляр.

Примітка щодо дисків DualDisc

- Диски DualDisc – це двосторонні диски, які поєднують дані DVD, записані на одній стороні, із цифровими аудіоданими, записаними на іншій стороні. Однак, оскільки формат сторони для запису аудіоматеріалу не відповідає стандарту компакт-дисків (CD), ми не гарантуємо, що аудіодані на цьому пристрої відтворюватимуться належним чином.

Музичні диски, закодовані з використанням технологій захисту авторських прав

- Цей товар призначений для відтворення дисків, які відповідають стандарту компакт-дисків (CD). Останнім часом деякі записуючі компанії пропонують різноманітні музичні диски, закодовані з використанням технологій захисту авторських прав. Слід пам'ятати, що серед цих дисків можуть бути такі, що не відповідають стандарту компакт-дисків (CD) та можуть не відтворюватись цим виробом.

Щодо безпеки

- Оскільки лазерний промінь, який використовується у програвачі компакт-дисків, є шкідливим для очей, не намагайтеся розбирати корпус. Обслуговування має виконувати лише кваліфікований персонал.
- У разі потрапляння всередину системи будь-якого твердого предмета або рідини від'єднайте систему від електромережі та дайте кваліфікованому майстру перевірити її, перш ніж користуватися нею знову.
- У цьому пристрої не можна відтворювати диски нестандартної форми (наприклад, у формі серця, квадрата, зірочки). Такі спроби можуть пошкодити пристрій. Не використовуйте такі диски.

Щодо джерел живлення

- Для забезпечення живлення від змінного струму використовуйте кабель живлення змінного струму, що входить у комплект; не використовуйте жодних інших кабелів.
- Якщо система не буде використовуватися протягом тривалого часу, вийміть її штекер із розетки.
- Якщо батареї не використовуються, вийміть їх для уникнення пошкодження системи, що може бути спричинено їх витіканням чи корозією.

Щодо розташування

- Не залишайте систему у місцях поблизу джерел тепла або в місцях, де вона перебуватиме під дією прямих сонячних променів, надмірного пилу чи механічних ударів, а також в автомобілі під прямими сонячними променями.
- Не встановлюйте систему на похилій чи нестійкій поверхні.
- Не кладіть нічого в межах 10 мм від задньої панелі корпусу. Вентиляційні отвори не мають бути заблоковані для належної роботи системи і подовження терміну служби її компонентів.
- Оскільки для виготовлення гучномовців використовується сильний магніт, тримайте власні кредитні картки з магнітним кодом чи механічні годинники подалі від системи для запобігання можливому пошкодженню.

Щодо роботи

- Якщо програвач перенесли з холоду в тепле приміщення або в приміщення з надзвичайно високою вологістю, на лінзах всередині програвача може конденсуватися волога. Якщо таке станеться, система може не працювати належним чином. У такому разі вийміть компакт-диск і зачекайте приблизно годину, поки волога випарується.

Про користування пристроєм

- Не залишайте лоток для компакт-дисків відкритим, щоб уникнути накопичення у ньому пилу і бруду.

Щодо чищення корпусу

- Чистити корпус, панель та елементи керування слід м'якою серветкою, злегка змоченою слабким розчином миючого засобу. Не використовуйте будь-які абразивні губки, порошок для чищення або такі розчинники, як спирт або бензин.

Якщо у вас виникнуть певні запитання або проблеми під час користування пристроєм, зверніться до найближчого представництва Sony.

Повідомлення

DATA ERROR: Аудіойфайл пошкоджено.
ERASE ERROR: Не вдалося видалити аудіофайли чи папки.
FATAL ERROR: USB-пристрій було вийнято під час записування чи видалення даних і, можливо, пошкоджено.
FULL: Ви намагалися запрограмувати більше 25 доріжок або файлів (кроків програми).
LOW BATTERY: Ресурс батарей майже вичерпано.
NO BT: З'єднання Bluetooth не встановлено.
NO DEV: Не під'єднано жодного USB-пристрою або під'єднаний USB-пристрій від'єднано.
NO STEP: Усі запрограмовані доріжки/файли видалено.
NO TRK: На USB-пристрої немає файлів MP3/WMA із можливістю відтворення.
NOT IN USED: Ви намагалися виконати дію за умов, коли така дія заборонена.
NOT SET: Відсутня попередньо збережена радіостанція.
NOT SUPPORT: Під'єднано USB-пристрій, несумісний із системою.
PROTECT: Пам'ять під'єднаного USB-пристрою захищена від запису. Вийміть USB-пристрій і зніміть захист від запису або скористайтесь іншим USB-пристроєм.
PUSH STOP: Ви намагались виконати заборонену в режимі відтворення або паузи дію. Натисніть кнопку ■ 13, щоб зупинити відтворення, тоді спробуйте виконати дію знову.
REC ERROR: Запис даних не розпочався, перервався до завершення або не може бути виконаний взагалі.

Усунення несправностей

Загальні характеристики

Під час під'єднання кабелю змінного струму живлення не вмикається.

- Перевірте, чи кабель змінного струму належним чином під'єднано до розетки на стіні.

Під час роботи від батарей живлення не вмикається.

- Перевірте, чи батареї встановлено належним чином.

На дисплеї поперемінно відображається індикація «LOW» та «BATTERY», і система автоматично вимикається.

- Замінюйте усі батареї новими.

Система раптово переходить в режим очікування.

- Це не є несправністю. Система автоматично переходить у режим очікування, якщо протягом приблизно 15 хвилин не було виконано жодної дії або відсутній аудіосигнал. Див. «Використання функції керування живленням».

Немає звуку.

- Перевірте, чи вибрано відповідну функцію для джерела музики чи звуку, яке ви бажаєте прослуховувати.
- У разі прослуховування через гучномовці навушники потрібно від'єднати.

Звук містить шуми.

- Можливо, хтось користується біля системи мобільним телефоном чи іншим обладнанням, що видає радіохвилі? Якщо так, відкладіть систему та пристрій Bluetooth подалі від таких пристроїв. Такі пристрої, як мобільні телефони тощо, можуть впливати на зв'язок Bluetooth.

Програвач компакт-дисків та файлів MP3/WMA

Програвач компакт-дисків не працює або відображається індикація «NO DISC», навіть коли встановлено компакт-диск.

- Вставте диск стороною з етикеткою догори.
- Почистіть компакт-диск.
- Вийміть компакт-диск і залиште дверцята відсіку для компакт-дисків відкритими на годину, щоб висушити вологу.
- Диски CD-R та CD-RW порожні або записані без правильного закриття диска (фіналізації).
- На диску немає файлів MP3/WMA із можливістю відтворення.
- Існує проблема з якістю дисків CD-R/CD-RW, пристроєм запису або програмним забезпеченням.
- Замініть усі розряджені батареї на нові.

Звук пропадає.

- Зменште рівень гучності.
- Почистіть компакт-диск або замініть його, якщо він сильно пошкоджений.
- Поставте пристрій у місці без вібрації.
- Продуйте лінзи доступною у продажу грушею.
- У разі використання дисків CD-R/CD-RW низької якості або якщо пристрій запису чи програмне забезпечення несправні, звук може пропадати або може чутися шум.

Запуск відтворення забирає більше часу, ніж звичайно.

- Перелічені нижче диски потребують більше часу для запуску відтворення:
  —диски, що містять складну структуру вкладених папок.
  —диски, що містять багато папок або інших файлів, аніж MP3/WMA.

USB-пристрій

USB-пристрій не працює належним чином.

- Якщо під'єднати несумісний USB-пристрій, можуть виникнути такі проблеми.
  —USB-пристрій не розпізнається.
  —Імена файлів та папок не відображаються цією системою.
  —Відтворення неможливе.
  —Звук переривається.
  —Чути шуми.
  —Виведення звуку спотворюється.

З'являється напис «OVER CURRENT».

- Виявлено ненормальний рівень електричного струму з роз'єму ⭠ (USB) 12. Вимкніть систему та від'єднайте USB-пристрій від роз'єму ⭠ (USB) 12. Переконайтеся у справності USB-пристрою. Якщо це повідомлення продовжує з'являтися, зверніться до найближчого дилера Sony.

Немає звуку.

- Можливо, USB-пристрій не під'єднано належним чином. Вимкніть систему та під'єднайте USB-пристрій ще раз. Потім увімкніть систему.

Виникають шуми, переривання або спотворений звук.

- Вимкніть систему та під'єднайте USB-пристрій ще раз. Потім увімкніть систему ще раз.
- Музика містить шуми або спотворений звук в оригінальному записі. Можливо, шуми утворилися під час створення аудіофайлів. Спробуйте повторно створити аудіофайли та відтворити їх на системі.

Неможливо під'єднати USB-пристрій до роз'єму ⭠ (USB) 12.

- Конектор на USB-пристрої або USB-кабель встановлено неправильною стороною. Вставте його в роз'єм ⭠ (USB) 12 у правильному напрямку.

Протягом тривалого часу на дисплеї відображається напис «READING», або запуск відтворення триває надто довго.

- Зчитування даних може займати багато часу в таких випадках:
  —у пам'яті USB-пристрою міститься багато папок або файлів.
  —структура запису файлів складна.
  —пам'ять майже повна.
  —внутрішня пам'ять розбита на розділи.
  Щоб уникнути таких проблем радимо дотримуватися таких правил:
  —Не допускайте, щоб на USB-пристрої було понад 100 папок.
  —В одній папці має бути не більше 100 файлів.

Неправильно відображаються дані на дисплеї

- Можливо, дані, які зберігаються на USB-пристрої, пошкоджено. Перенесіть музичні дані на USB-пристрій іще раз.
- Система відображає лише цифри та літери алфавіту. Інші символи не будуть відображатися належним чином.

Відображається повідомлення «REC ERROR».

- Під час запису сталася помилка. Вимкніть систему та від'єднайте USB-пристрій від неї. Тоді перевірте описане нижче.
  —Залишок вільного місця на USB-пристрої. Якщо вільного місця недостатньо для запису, видаліть непотрібні файли або папки.
  —Перевірте, чи не пошкоджено дані, які ви намагаєтесь записати.
  —Перевірте, чи формат файлу, який потрібно записати, підтримується системою.
  Якщо це повідомл